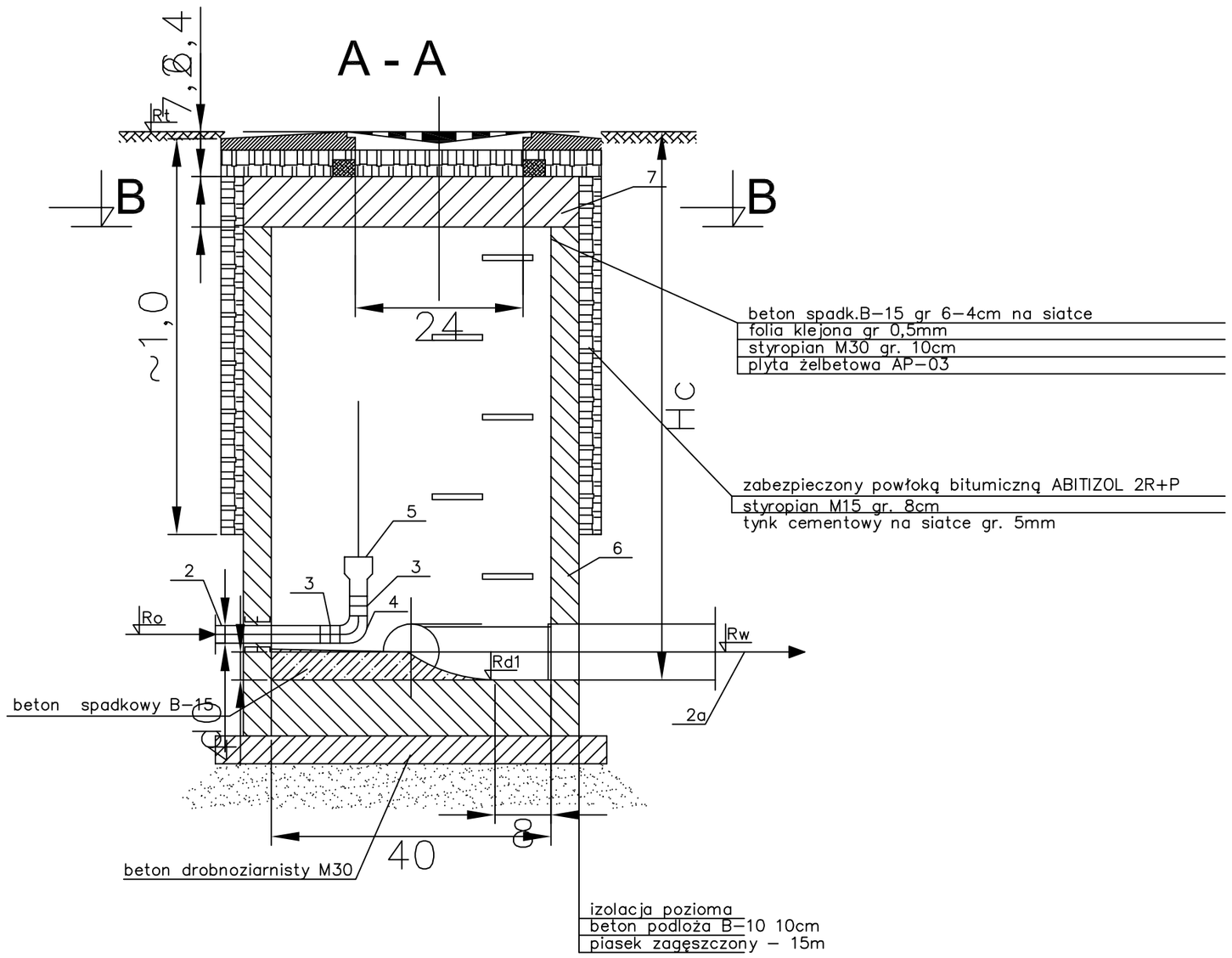

Lp	Wyszczególnie	Norma	Ilość		Ciężar kg		uwagi
			jedn	całk.	jedn	całk.	
1	Właz kanałowy kl.D-400, H=150mm wg PN-H/74051-2/94		szt.	1			
2	Rura ciśnieniowa do ścieków z PE-HD Dz90 PN10		zestawiono na profilu				
2a	Rura kanalizacyjna z PVC, Dz200 Dz63 PN10		zestawiono na profilu				
3	Złączka elektrooporowa Dz90 PE-HD PN6		szt.	2			
4	Kolano 90° z PE-HD Dz90 PN10		szt.	1			
5	Redukcja Dy1/Dy2=90?/63 PE-HD PN10		szt.	1			
6	Studzienka kanalizacyjna PE-HD PN10		szt.	1			
7	Pokrywa AP-03 1200/625 PE-HD PN10		szt.	1			

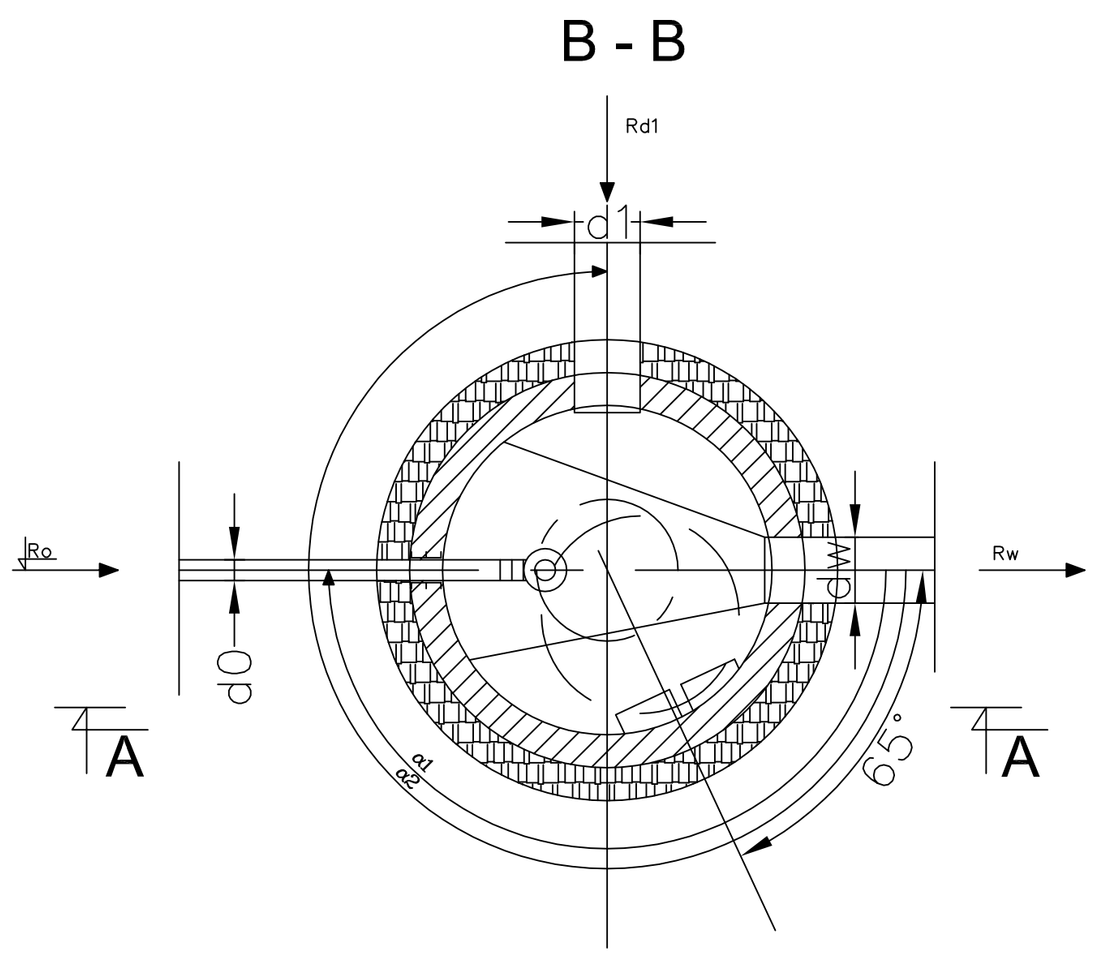

UWAGI:

1. STUDZIENKĘ ZAMÓWIĆ U PRODUCENTA PODAJĄC WYMIARY ZGODNE Z RYSUNKIEM
2. W CELU PODPARCIA RUROCIĄGU TŁOCZNEGO NALEŻY WYKONAĆ BETONOWY BLOK PODPOROWY Z BETONU B20
3. STOPNIE ZŁAZOWE POWLEKANE – MOCOWANE FIRMOWO PRZEZ PRODUCENTA STUDZIENKI

"PROJEKTOWANIE" - MAREK GALIŃSKI - POZNAŃ			
FAZA:	PROJEKT BUDOWLANO-WYKONAWCZY	Nr. zlecenia	341/18/05
BRANŻA:	Sanitarna	Nr. rysunku	38
TEMAT:	Kanalizacja sanitarna grawitacyjno tłoczna		
NAZWA:	Studnia rozprężna	Skala	
LOKALIZACJA:	Domasłów	Data	10.2006
INWESTOR:	Urząd Gminy w Perzowie		
ADRES:	63-642 Perzów	Podpis	Nr.uprawnień
PROJEKTOWALI:	mgr inż. Paweł Wiśniewski mgr inż. Monika Hrynko-Majchrzak		WKP/0152/ PWOS/04
SPRAWDZIŁ:	mgr inż. Marek Galiński		308/76/Pw