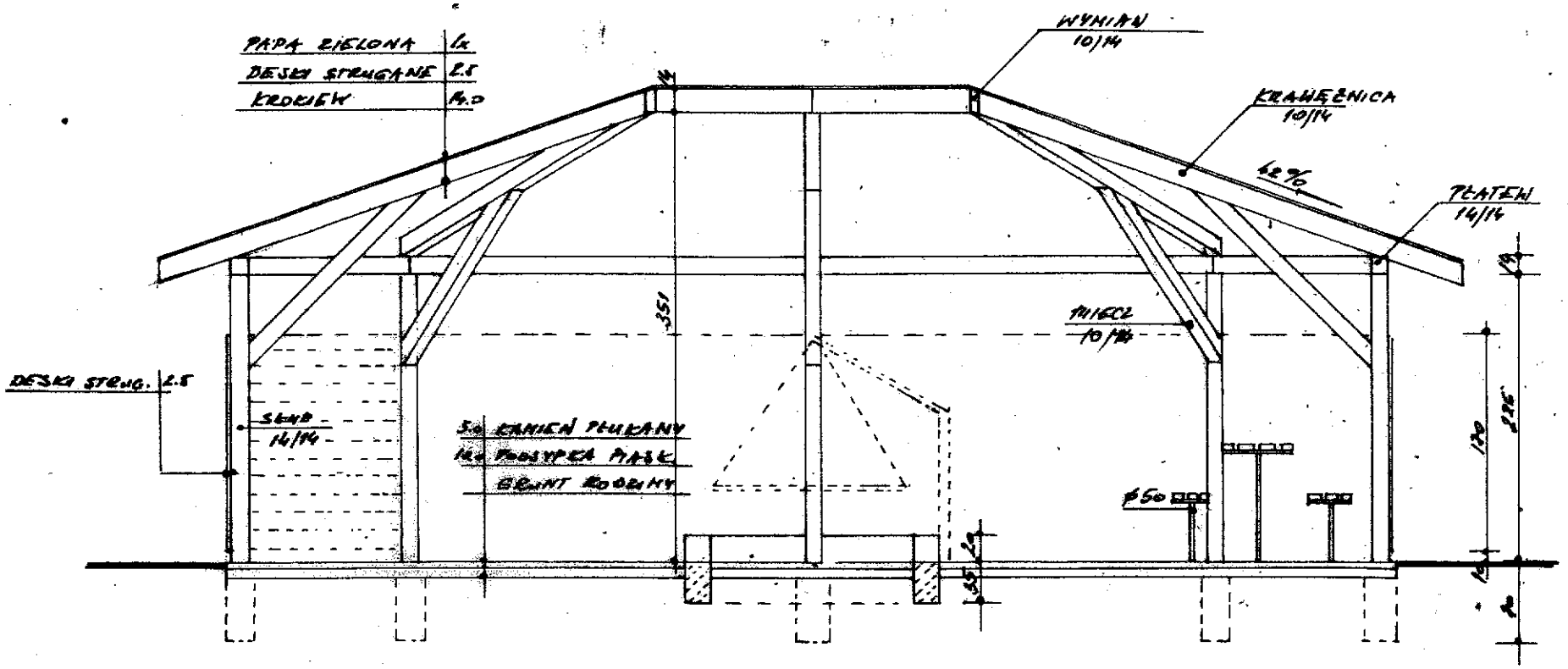

PRZEKRÓJ A-A

sk. 1:50